揚帆 YANGFAN	冷凍空調基本訓練教材	YP-0402-1508
		多台水冷吊掛薄型空調機配接一只冷卻水流量開關的接線方法
		104 年 08 月 20 日

目的：當客戶之工地現場裝置多台水冷吊掛薄型空調機，卻共用一只冷卻水流量開關的接線方法說明如下：

教具：水冷吊掛薄型空調機接線圖

課程內容：

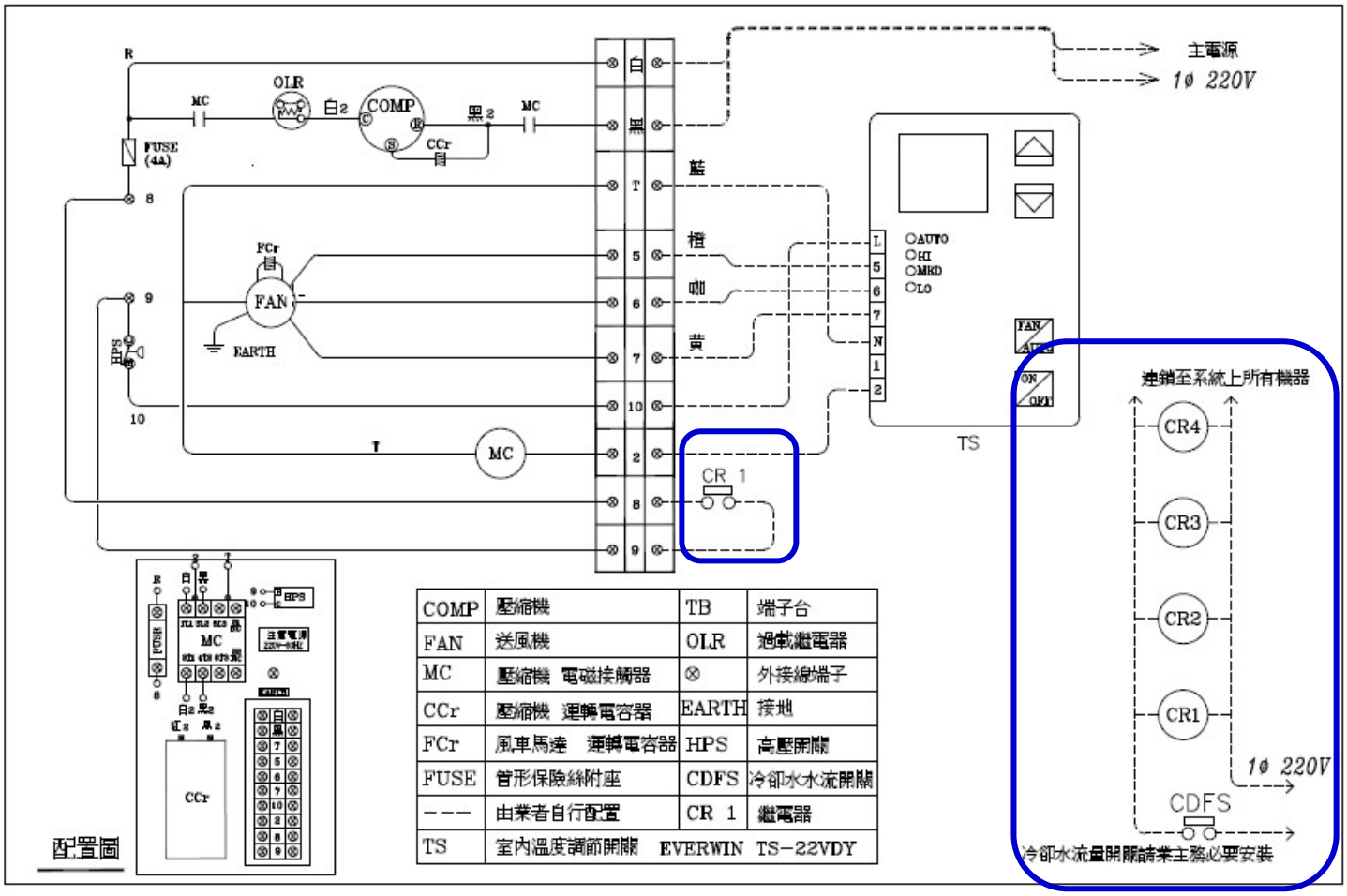

-----虛線部份由施工廠商自行銜接

端子台 TB

白色線與黑色線-接電源 1φ-220V-50/60Hz

T(藍色線)-送風馬達之電源線-接溫度控制盒的「LINE」接點。

5(橙色線)-送風馬達之低速線-接溫度控制盒的「弱風」接點。

6(咖啡線)-送風馬達之中速線-接溫度控制盒的「中風」接點。

7(黃線)-送風馬達之高速線-接溫度控制盒的「強風」接點。

10

2-

8、9-冷卻水流動開關連動之輔助電驛「CR」。

多台空調機之輔助電驛「CR」與冷卻水流動開關並聯接線即可達到「多台水冷吊掛薄型空調機配接一只冷卻水流量開關」的功能。